Арт. 47030025

А–А

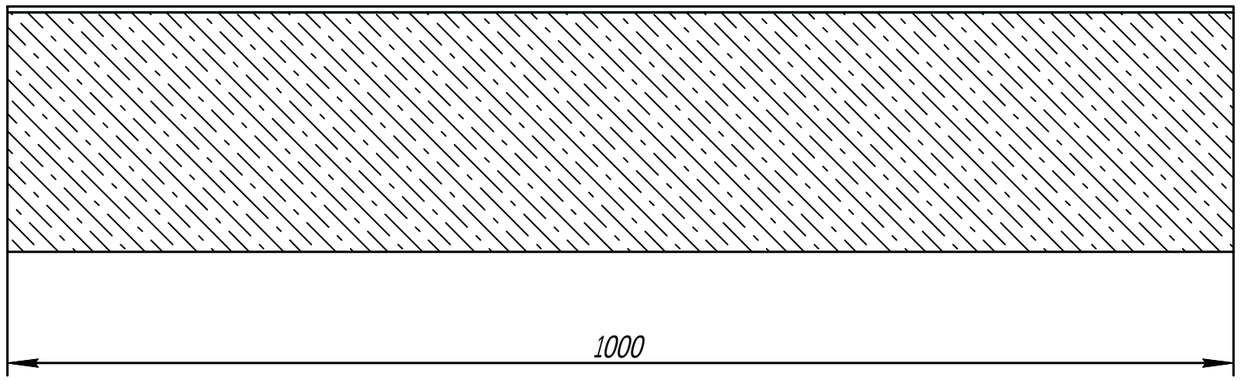

Б–Б

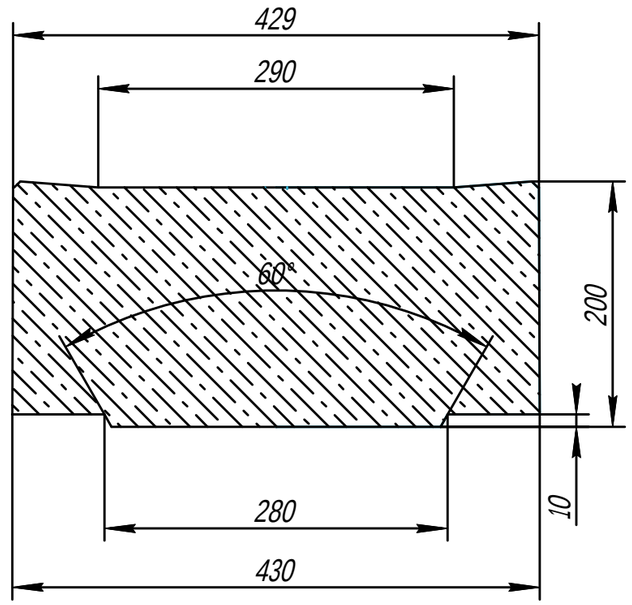

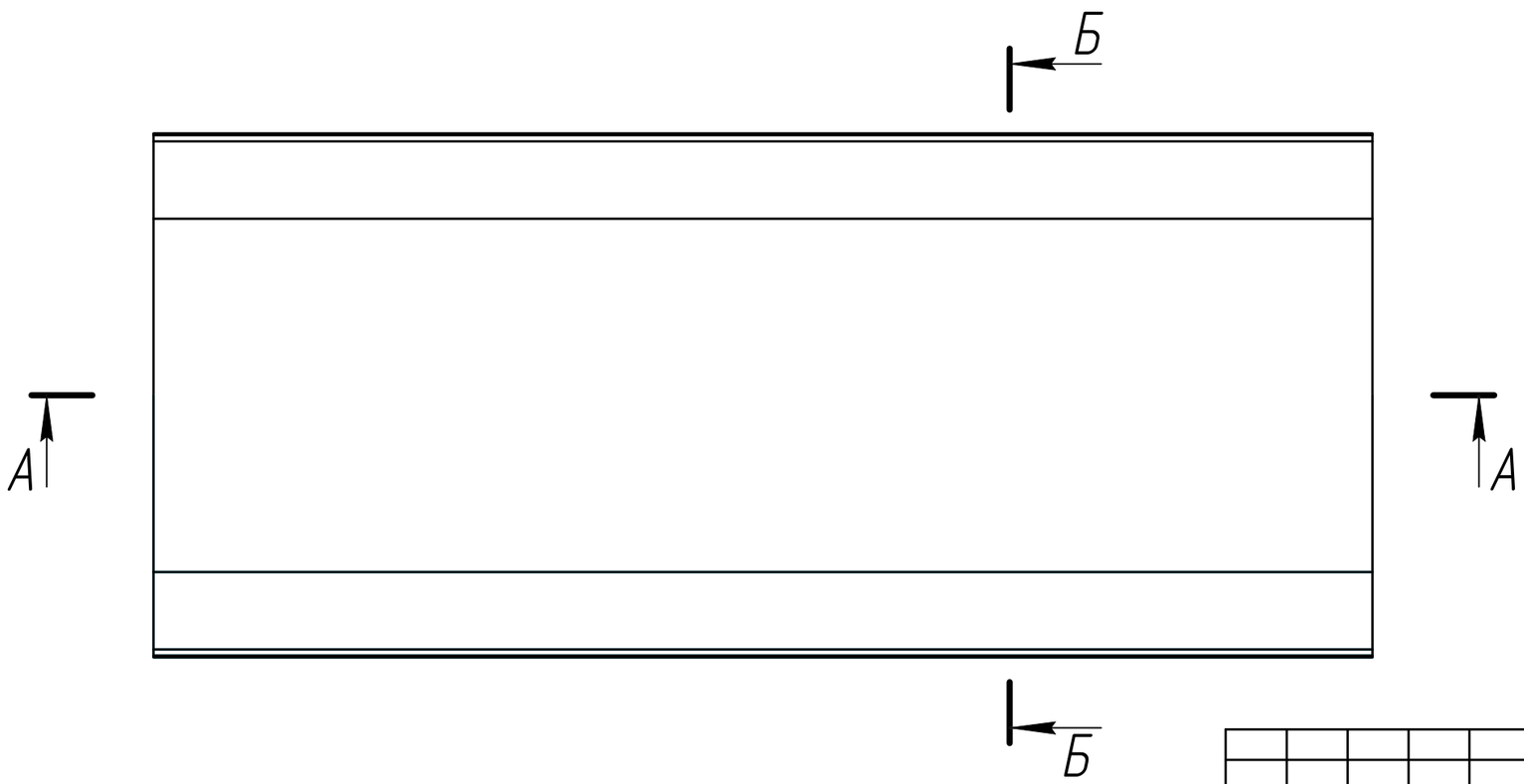

						Арт. 47030025		
Изм.	Кол.уч.	Лист	№док.	Подп.	Дата	Крышка лотка бетонная КЛБ 100.43.20–С250 DN300	Стадия	Масса	Масштаб
								198 кг	1:5
							Лист	Листов	
						Объем бетона – 0,0825м3	Gidrolica		

Взам. инв. №

Подп. и дата

Инв. № подл.

Формат А3