Арт. 40330061

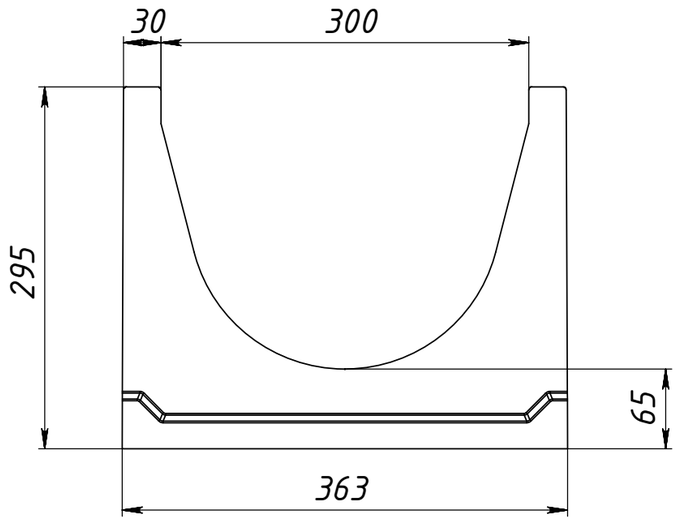

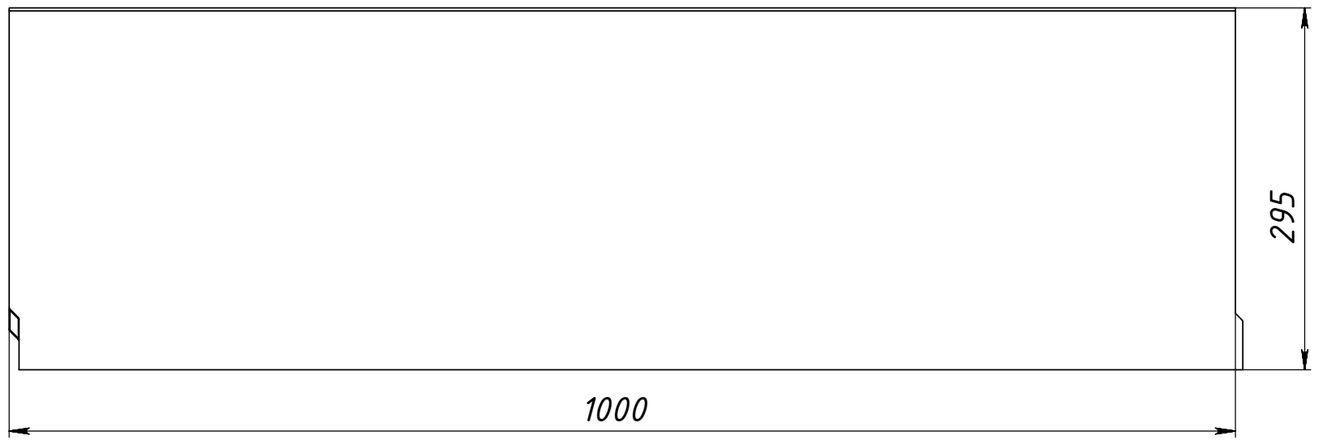

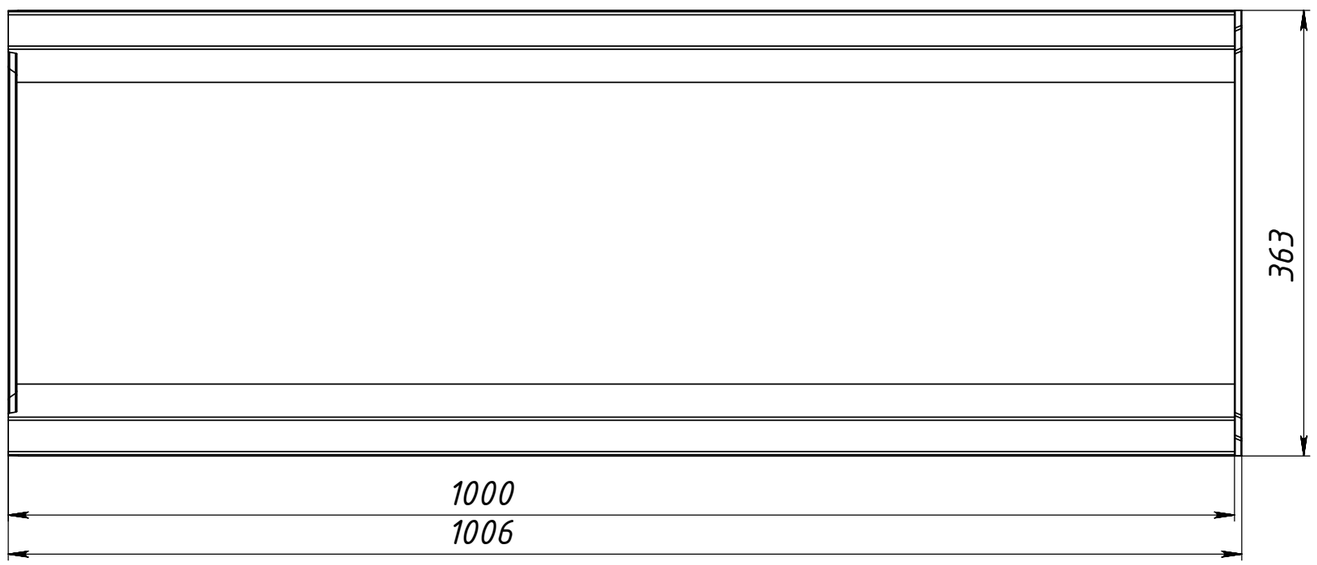

Изм	Лист	№ докум.	Подп.	Дата	Арт. 40330061		
Разраб.					Лоток водоотводный бетонный коробчатый (СО-300мм) KU 100.36,3(30).29,5(23) - BGU, № 5-0	Лит. / Масса 124кг	Масштаб 1:10
Пров.						Лист 1	Листов 1
Т.контр.							
Н.контр.					Бетон	Gidro BG	
Утв.							

Перв. примен.

Справ. №

Подпись и дата

Инв. № дубл.

Взам. инв. №

Подпись и дата

Инв. № подл.

Копировал

Формат А3