Арт. 47030029

А–А

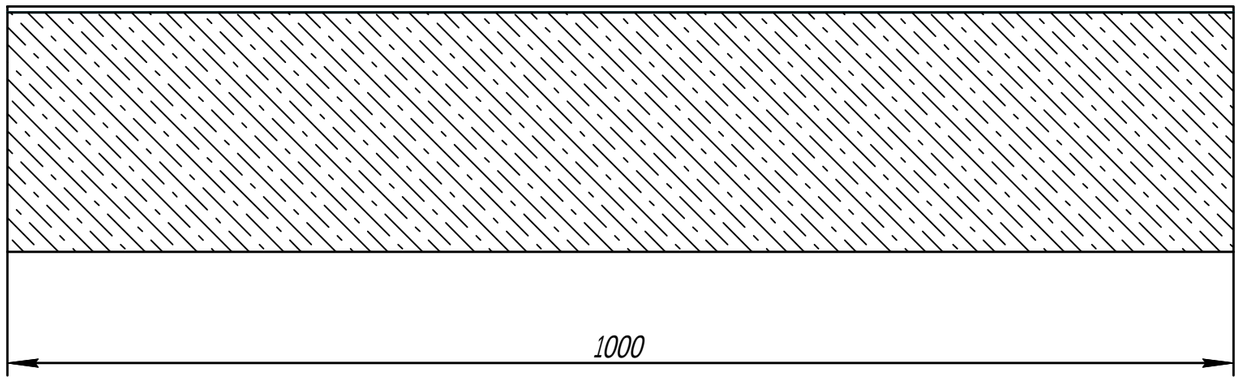

Б–Б

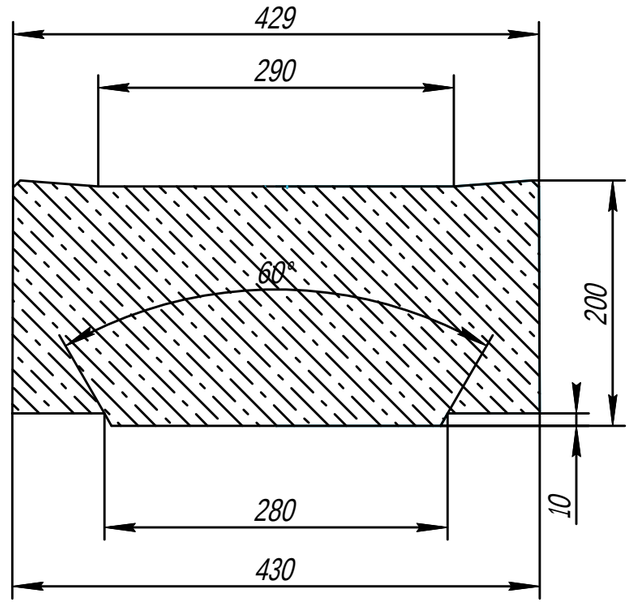

Изм.	Кол.уч.	Лист	№док.	Подп.	Дата	Арт. 47030029		
						Крышка лотка бетонная КЛБ 100.43.20–Е600 DN300	Стадия	Масса	Масштаб
								206 кг	1:5
							Лист	Листов	
						Объем бетона – 0,086м3	Gidrolica		

Взам. инв. №

Подп. и дата

Инв. № подл.

Формат А3