Арт. 40750072
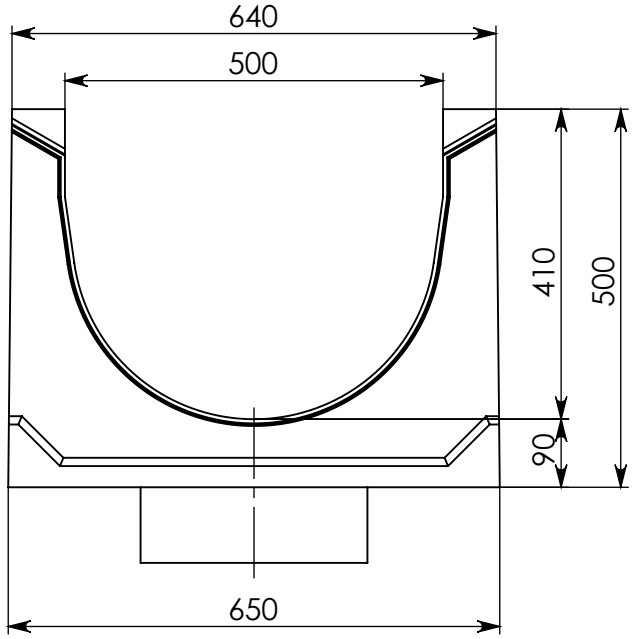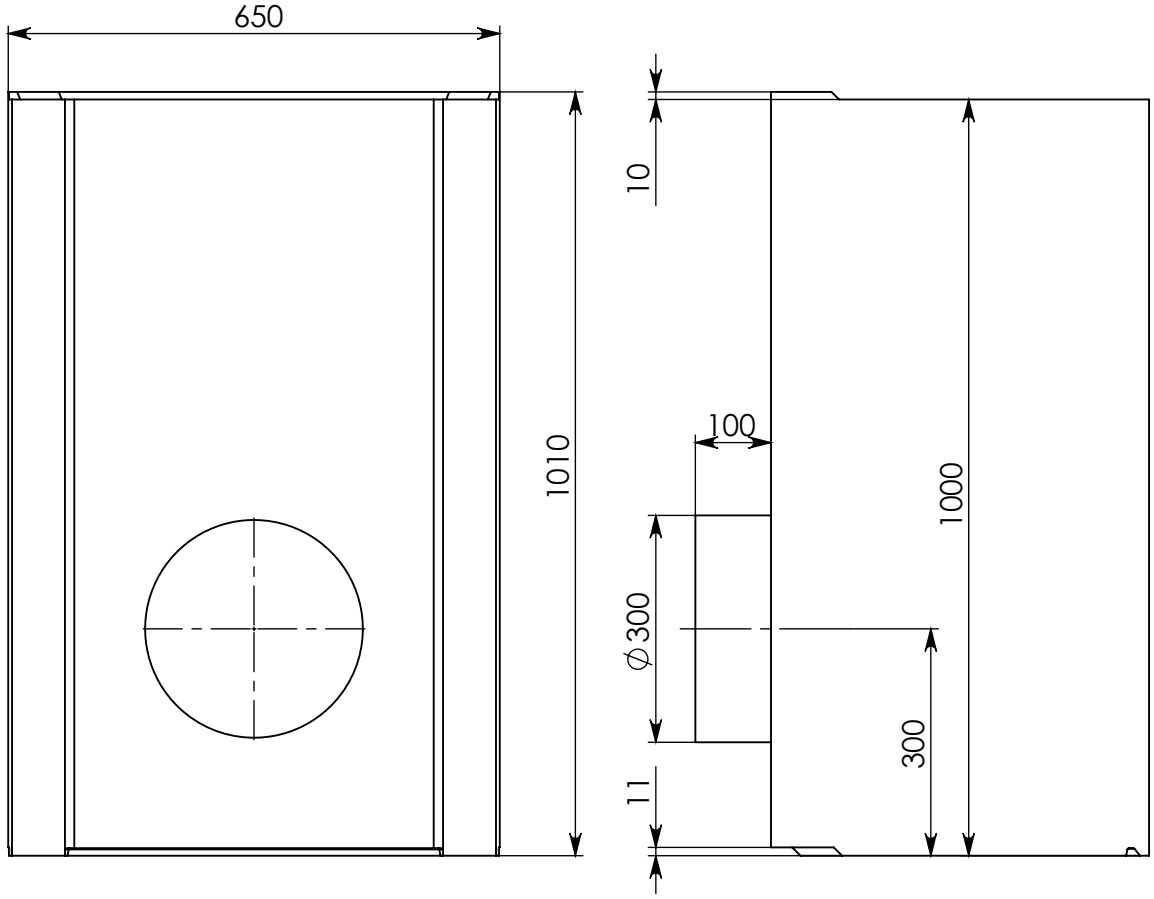
BGU-XL Универсальный лоток DN 500, №.10-0,
с вертикальным водосливом, без уклона. Кл.С